Évier S3000

Cuve à droite

Eviers

Code: 1384 061

CARACTÉRISTIQUES

ÉVIERS PROFONDS	Acier de 1 mm d'épaisseur. Une épaisseur importante qui garantit une résistance maximale pour les éviers qui ne connaissent pas les signes du temps.
VIDANGE 3,5" BASKET	La vidange est équipé d'une grande bonde de 3,5", avec un bouchon à panier pratique qui empêche les parties solides de s'écouler dans le drain.
POSSIBILITÉ DE DEUXIÈME/TROISIÈME TROU	L'évier peut être personnalisé avec l'exécution sur demande lors de la commande de trous supplémentaires, qui peuvent être utilisés pour les mitigeurs à double trou, pour les vidanges avec télécommande ou pour l'installation de distributeurs de savon. Les positions sont marquées sur les dessins par des trous en pointillés.
CUVE PROFONDE	Des cuves qui atteignent une profondeur importante, plus de 20 cm, grâce à la technologie de production avancée, qui offrent une grande capacité et une grande commodité dans toutes les opérations de lavage.

DÉTAILS

Bord d'installation	A fleur | FTS
Matériau	Acier inoxydable AISI 304
Textures	Brossée Foster

Base	60 cm
Dimensions	873x513 mm
Équipement standard	Crochets de fixation, joint, vidange, trop-plein et siphon, Emballage en boîte
Trou d'encastrement	Voir fiche technique
Égouttoir	Oui
Largeur	87 cm
Mesure cuve	400x400mm
Numéro cuves	1 cuve
Vidange	Vidange de 3,5

DESSINS TECHNIQUES

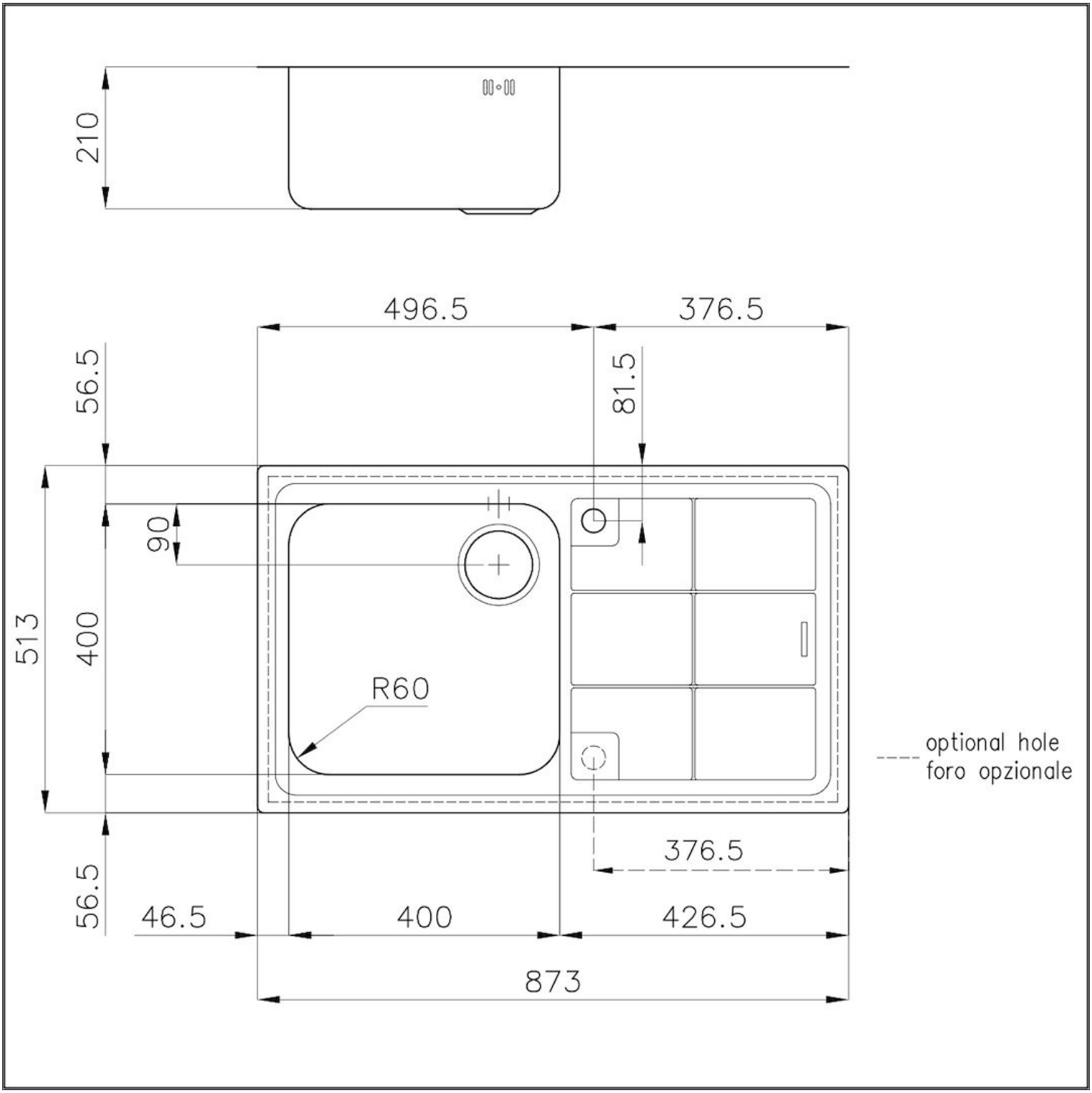
210
496.5
376.5
56.5
81.5
90
513
400
R60
optional hole
foro opzionale
376.5
56.5
46.5
400
426.5
873

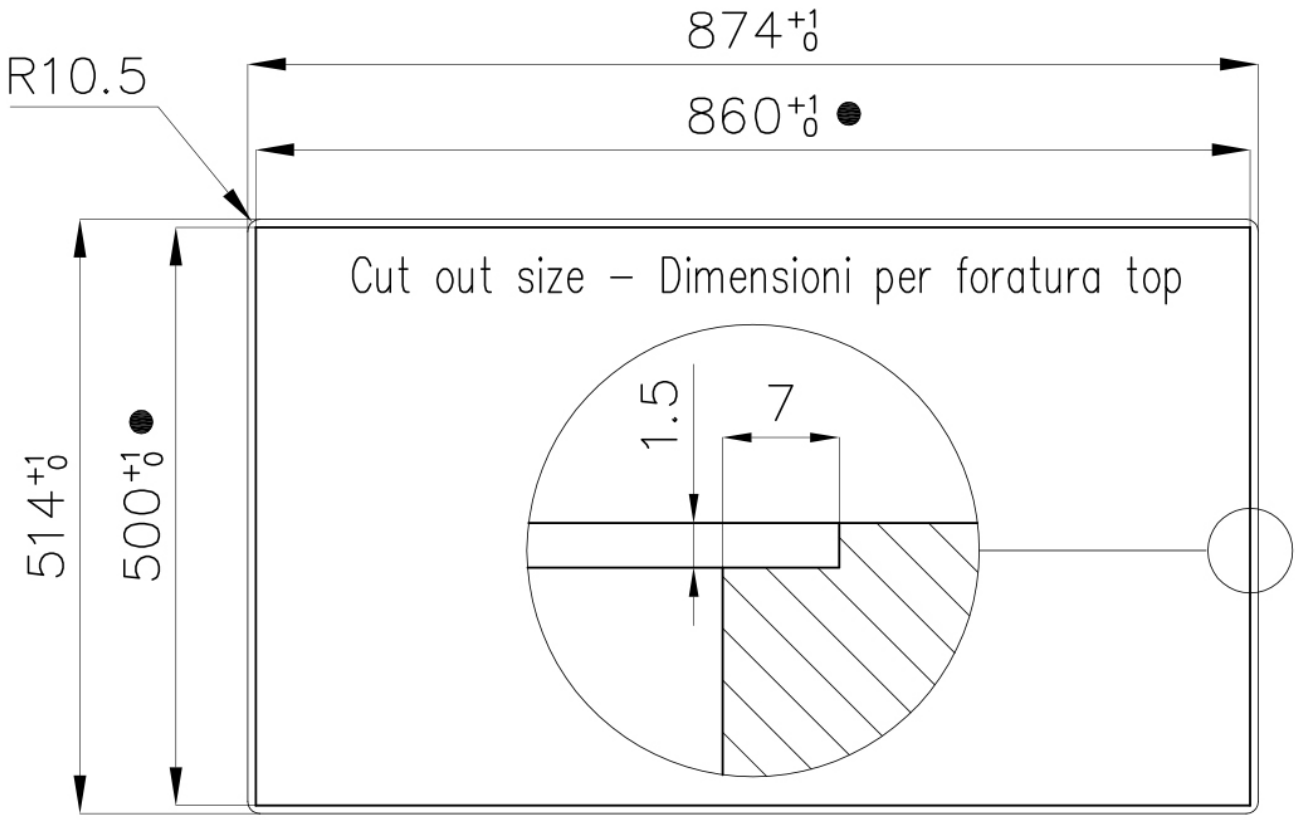

● Built–in cut out for FTS – Foratura per installazione FTS

GALERIE

ACCESSOIRES OPTIONNELS

Cuvette blanche
8153 100

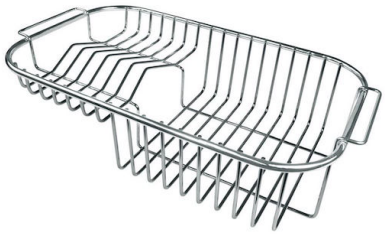

Panier à vaisselle inox
8100 301

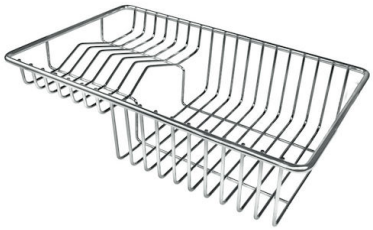

Panier à vaisselle inox
8100 303
* uniquement en combinaison avec l'accessoire 8644 101

Panier en acier inoxydable
8612 000

Planche de découpe en bois Iroko
8646 000

Planche de découpe en HPDE
8657 001

Planche de découpe en verre
8631 300

Planche de découpe Twin in HDPE
8644 101

DÉCHETS AUTOMATIQUES EN OPTION

Vidange automatique
8407 100

Vidange automatique
8407 000

Vidange automatique LIRA
8407 103

Vidange automatiqye LIRA
8407 102